F2Sタイプ 同心中空軸の取り付け・取り外し

被動軸固定部分推奨サイズ

一般的な用途における中空軸締結に際しては、強度面から右表寸法を目安として設計してください。

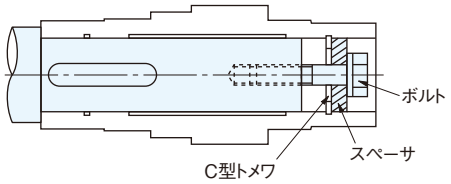

〈被動軸固定部分推奨サイズ〉

	ボルトサイズ	スペーサ寸法			穴用C形止メワ呼び
		外径	内径	幅	
F2S-12	M5	φ11.5	φ6	3	12
F2S-15	M6	φ14.5	φ7	3	15

被動軸の長さについて

被動軸はL1部の両側にかかるようにしてください。(右図参照)
但し、下記の〔中空軸からの取り外し〕時に必要なスペーサ寸法の余裕をみてください。

被動軸のキー長さについて

キーの長さは中空軸の径の1.5倍以上にしてください。
また、キーを挿入する位置は、キー全長の1／2以上がL1にかかるようにしてください。(右図参照)

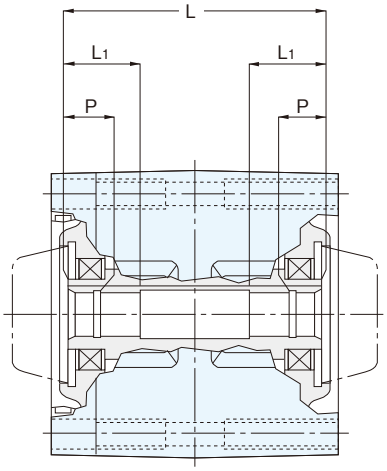

中空軸からの取り外し

ケーシングと中空軸の間に余分な力がかからないようご注意ください。下図のような治具を製作してご使用して頂ければ、よりスムーズに取り外しできます。

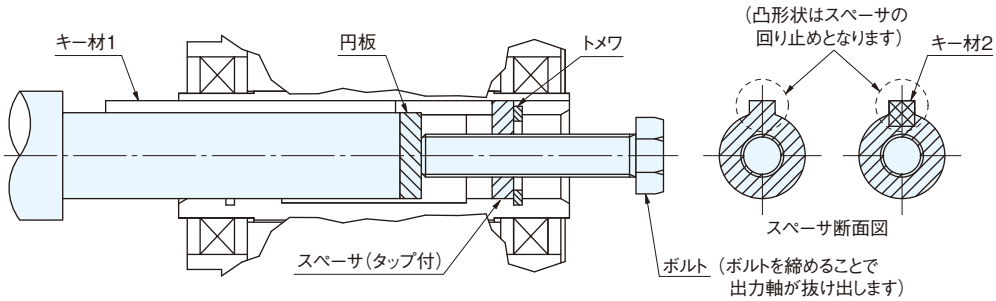

図ー5
(スペーサ、円板、ボルト、トメワ、キー材部品はお客様でご用意ください。)