中空軸の取り付け・取り外し

被動軸固定部分推奨サイズ

一般的な用途における中空軸締結に際しては、強度面から右表寸法を目安として設計してください。

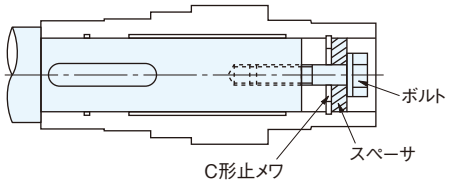

〈被動軸固定部分推奨サイズ〉

	ボルトサイズ	スペーサ寸法			穴用C形止メワ呼び
		外径	内径	幅	
F3S-20	M6	φ19.5	φ7	3	20
FS -25 F3S-25	M6	φ24.5	φ7	4	25
FS -30 F3S-30	M8	φ29.5	φ9	5	30
FS -35 F3S-35	M10	φ34.5	φ11	5	35
FS -45 F3S-45	M10	φ44.5	φ11	5	45
F3S-50	M12	φ49.5	φ13	6	50
FS -55 F3S-55	M12	φ54.5	φ13	6	55

被動軸の長さについて

被動軸はL_1部の両側にかかるようにしてください。(右図参照)
但し、カタログに記載の〔中空軸からの取り外し〕時に必要なスペーサ寸法の余裕をみてください。

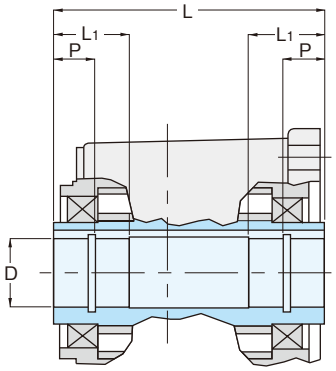

被動軸のキー長さについて

キーの長さは中空軸の穴径の1.5倍以上にしてください。
また、キーを挿入する位置は、キー全長の1／2以上がL_1にかかるようにしてください。(右図参照)

中空軸からの取り外し

ケーシングと中空軸の間に余分な力がかからないようご注意ください。下図のような治具を製作してご使用して頂ければ、よりスムーズに取り外しできます。

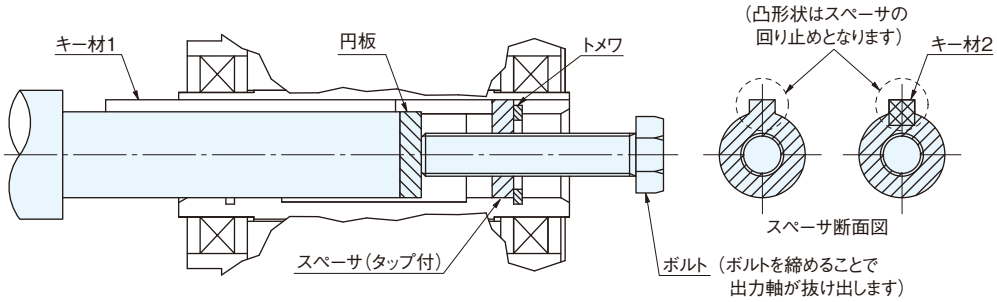

図ー5
(スペーサ、円板、ボルト、トメワ、キー材部品はお客様でご用意ください。)