オプション

FS（中空軸）・Rフランジ（オプション）

Rフランジ取付寸法図

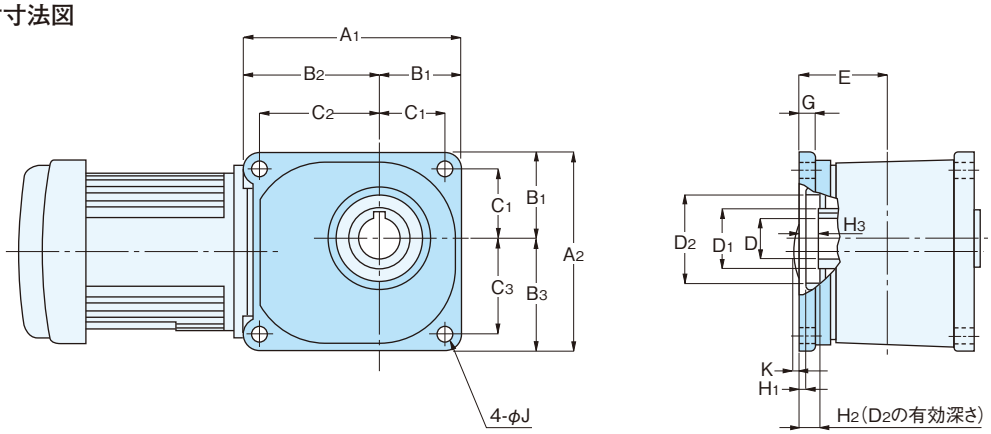

品　番	該当枠番	A_1	A_2	B_1	B_2	B_3	C_1	C_2	C_3	E	G	H_1	H_2	H_3	D_2 (H_8)	出力軸		J
																D_1	D (H_8)	
RF-25	25	147	131	54.5	92.5	76.5	44	82	66	59	12	6	12	11	φ 58	φ39	φ25	φ11
RF-30	30	164	146	62	102	84	50	90	72	65	14	5	15	14	φ 65	φ44	φ30	φ11
RF-35	35	188	168	68	120	100	56	108	88	70	16	3	18	17	φ 72	φ49	φ35	φ13
RF-45	45	234	204	85	149	119	70	134	104	80	18	3	22	21	φ 85	φ64	φ45	φ15
RF-55	55	298	262	110	188	152	90	168	132	98	22	6	17	16	φ100	φ79	φ55	φ18

Rフランジ取付時のファンカバー飛び出し寸法（K寸法）

55枠は飛び出しません。

容　量	枠　番	屋内仕様		防水・屋外仕様	
		M付	B付	M付	B付
		標準	標準	標準	標準
0.1kW	25	—	8.5	—	—
	30	—	2.5	—	—
0.2kW	30	2.5	2.5	2.5	2.5
0.4kW	35	0.5	0.5	0.5	0.5
0.75kW	45	1	1	1	1

FF(中実軸)・Rフランジ(オプション)

Rフランジ取付寸法図

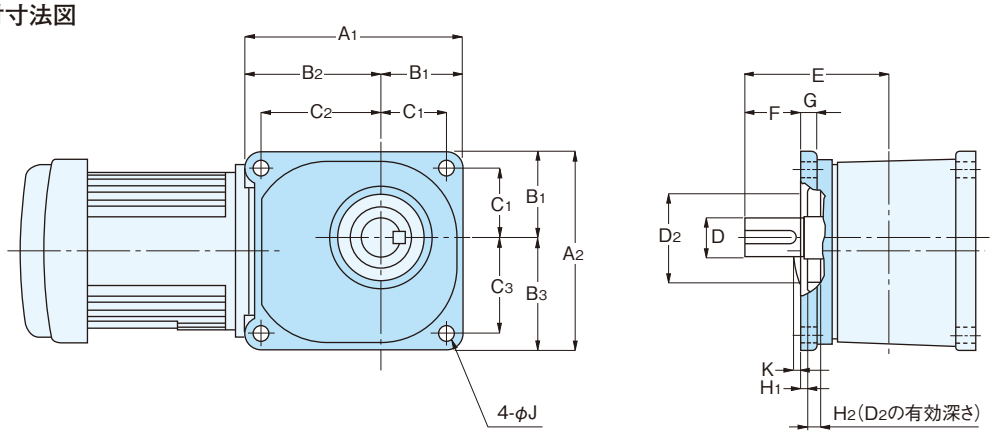

品　番	該当枠番	A_1	A_2	B_1	B_2	B_3	C_1	C_2	C_3	E	G	H_1	H_2	D_2 (H_8)	出力軸 F	出力軸 D (h_6)	J
RF-25	22	147	131	54.5	92.5	76.5	44	82	66	95	12	6	12	φ58	36	φ22	φ11
RF-30	28	164	146	62	102	84	50	90	72	107	14	5	15	φ65	42	φ28	φ11
RF-35	32	188	168	68	120	100	56	108	88	124	16	3	18	φ72	54	φ32	φ13
RF-45	40	234	204	85	149	119	70	134	104	144	18	3	22	φ85	64	φ40	φ15

Rフランジ取付時のファンカバー飛び出し寸法(K寸法)

容　量	枠　番	モータ付	ブレーキ付
0.1kW	22	—	8.5
0.2kW	28	2.5	2.5
0.4kW	32	0.5	0.5
0.75kW	40	1	1

Rフランジの仕様

品　番	該当枠番	重量(kg)	材　質	表面処理	色
RF-25	25･22	0.5	アルミ鋳物	アニオン電着塗装	グレー
RF-30	30･28	0.5	アルミダイカスト		
RF-35	35･32	1.0	アルミ鋳物		
RF-45	45･40	2.0			
RF-55	55	7.0	鋳鉄		