(2) クラッチ/ブレーキ付ギアモータのブレーキギャップの調整方法

本製品のクラッチ及びブレーキには当社独自のオートギャップ機構が組込んでありますので、摩耗によるギャップ調整は不要です。

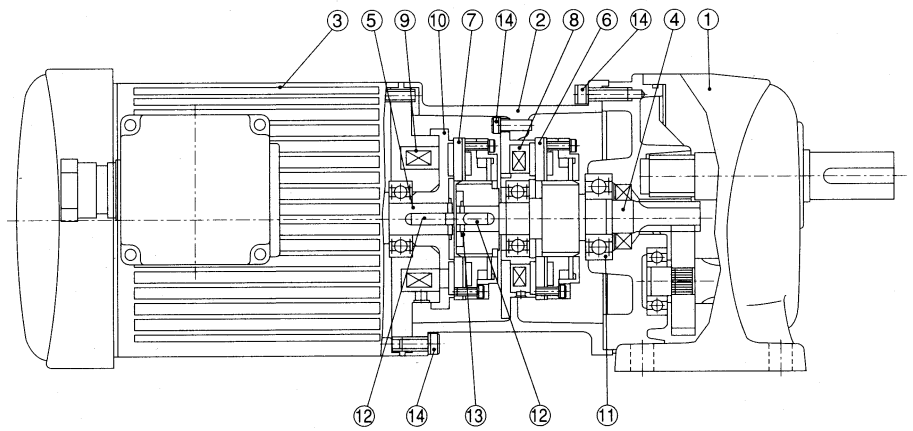

①ギアヘッド
②ブラケット
③モータ
④OSP（スプライン可動型）
⑤モータシャフト
⑥アーマチュア（ブレーキ用）
⑦アーマチュア（クラッチ用）
⑧フィールド（ブレーキ用）
⑨フィールド（クラッチ用）
⑩クラッチロータ
⑪ベアリング
⑫キー
⑬止メワ
⑭六角穴付ボルト

4 警告ラベル

ブレーキ手動解放装置付ギアモータには警告ラベルが表示されています。ラベルがはがれていたり、読みとれなくなった場合は、速やかに最寄りの当社営業所までご連絡ください。

5 グリース・オイルシール・Oリング

(1) GTR G3、H2、F、F2、F3シリーズは、全機種グリース潤滑を採用しており、工場出荷時には規定量が封入してありますので、そのまま使用になれます。

(2) 交換、補給はほとんどの場合不要ですが、10000時間を目安に交換していただければ減速機をより一層長持ちさせることができます。ただし、交換は当社工場での修理となります。

(3) オイルシールやOリング等でグリース漏れ防止を施してありますが、万一に備えて油受け等での保護をお願いします。油漏れで製品等が不良になる恐れがあります。（故障時やライフエンドに於いてグリースの漏れる場合があります。）

(4) オイルシールは、使用条件により寿命時間が変化しますので、10000時間以内でも交換の必要が生じることがあります。ただし、交換は当社工場での修理となります。