オプション ― エンコーダ ―

エンコーダ

下記の仕様でモータ後部にエンコーダを取り付けることができます。ご希望の際は下表の型式記号でご注文ください。

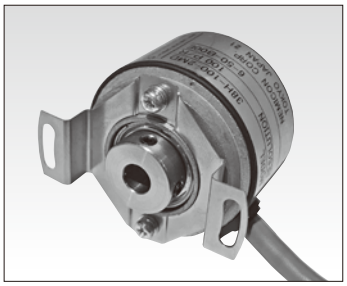

エンコーダ外観
※ファンカバー内部に組み付けるため
製品外観上見えません。

対象機種

0.1kW～2.2kW　ブレーキなし･ブレーキ付（防水タイプIP65は除く）

（注）ブレーキ部のギャップ調整やブレーキユニット交換が必要な際は、当社での修理対応になります。

エンコーダ仕様

補助記号	仕様記号	スペック	
		パルス数	出力方式
X	X0	100 p/r	ラインドライバ
X	X1	1024 p/r	ラインドライバ

※表以外の仕様をご希望される場合は、特注にて対応可能な場合もありますのでご相談ください。

型式例：標準仕様　G3L28N30-MM04TNNTB2 ⇒ エンコーダ付　G3L28N30-MM04TNNTB2XX0

電気仕様

電源電圧	DC4.5 to 13.2V
消費電流	30mA MAX
出力電圧	Hレベル 2.5V以上 Lレベル 0.5V以下
最大引き込み電流	20mA
最大応答周波数	120kHz
立上がり、立下り時間	100ns MAX

コネクタ仕様（ヒロセ電機製DF3-9S-2C）

端子No.	色	接続	端子No.	色	接続
1	赤	Vcc	6	灰	Sig $\overline{B}$
2	黒	OV	7	黄	Sig Z
3	緑	Sig A	8	橙	Sig $\overline{Z}$
4	青	Sig $\overline{A}$	9	黒	シールド
5	白	Sig B			

波形仕様

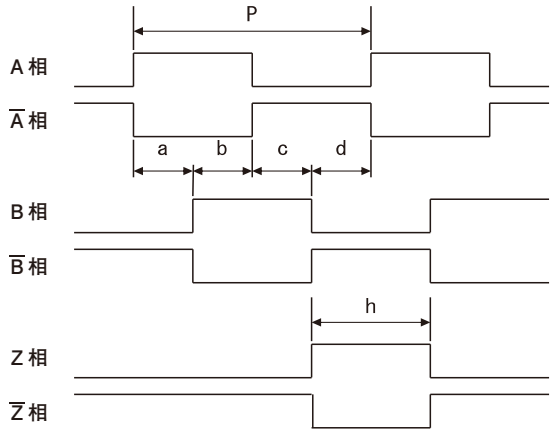

Signal A,B　a,b,c,d = (P/4) ± (P/8)
Duty = (P/2) ± (P/4)
Signal Z　(P/4) ≦ h ≦ (3P/4)

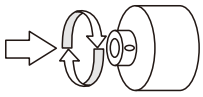

製品外形寸法

エンコーダを取り付けた場合はモータ全長が長くなります。詳細は下表をご参照ください。

モータ容量	全長（L）			エンコーダケーブル有効長さ
	標準タイプ（図1）		エンコーダ付（図2）	
	ブレーキなし	ブレーキ付	ブレーキなし/付 共通	
0.1kW	114	154	205.5	350
0.2kW	129	179.5	220.5	350
0.4kW	176	196	237	350
0.75kW	217	237	278	300
1.5kW	268.5	297.5	338.5	250
2.2kW	302	331	372	250

（注）1. エンコーダの保護構造はIP50です。製品銘板上の保護構造と異なりますのでご注意ください。
2. エンコーダのケーブルはファンカバーの隙間から出した状態で出荷します。

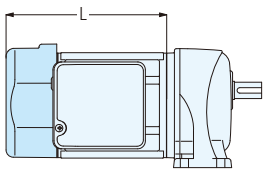

図1　標準タイプ

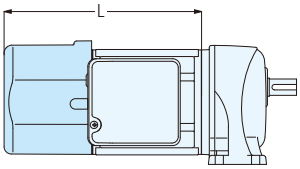

図2　エンコーダ付