オプション ― キャプコン ―

キャプコン

T型ターミナルボックス付きのギアモータに取付け可能なキャプコン（ケーブルグランド）を同梱して出荷できます。ご希望の際は下表の型式記号でご注文ください。

対象機種

0.1kW～2.2kW:T型ターミナルボックス付全機種

補助記号	仕様記号
X	CC

型式例：標準仕様　G3L28N30-MM04TNNTB2 ⇒ キャプコン付　G3L28N30-MM04TNNTB2**XCC**

製品外形寸法、仕様

図:ターミナルボックス取付時

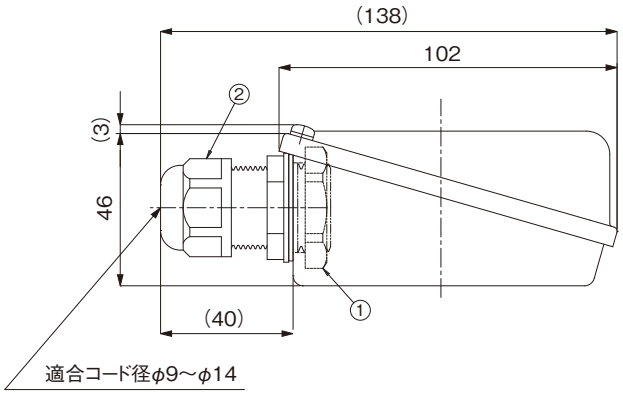

■キャプコン仕様
日本エイ・ヴィー・シー（株）製（FGA26S-14B）
本体材質：66ナイロン（UL94V-2）
IP等級：IP68/5気圧
適応規格：UL-C&US/CE
色：黒

スパナサイズ ロック部/シール部：33/27

■締付トルク（参考値）
①ロックナット：2.4～3.4 N･m
②シールナット：1.8～2.5 N･m

※キャプコン本体は、製品梱包内に同梱されて出荷されます。お客様自身にてターミナルボックスに取付けてご使用ください。
※ターミナルボックスの位置及びボックス穴の向きによっては、キャプコンを取付けることで周辺部位と干渉し、
設置･配線ができなくなる場合がありますのでご注意ください。
詳細は最寄りの当社営業所またはCSセンターまでお問い合わせください。